RQGKZE

Kunststoff-Schnellverschraubung
gerade
Messingaußengewinde
Zugentlastung und Schirmauflage
hochdichtend
inkl. O-Ring [OR]

Plastic connector, quick-type
straight
nickel-plated brass outer thread
strain relief and shielding
high-density
incl. OR O-ring

IP 68|IP 69K
-40°C ... +120°C

EN / IEC 61386-23
UL 1696 | CSA 22.2
UR file E86359
EN 45545-2 [HL 3]
ASTM E162|E662
SMP 800-C

VIDEO

EIGENSCHAFTEN

- beständig gegen Öl und Benzin
- weitgehend säure- und lösungsmittelbeständig
- silikon-, cadmium- und halogenfrei
- hohe mechanische Belastbarkeit
- Schlagfestigkeit
- hohes Drehmoment des Gewindeanschlusses
- optimaler Halt bei gleichzeitiger Abdichtung der Kabel

Um eine hohe Schutzart IP 68|IP 69K am Gewinde zwischen Kabelverschraubungseinsatz und Verschraubungsgehäuse zu gewährleisten, ist eine Dichtungsmasse einzubringen. Bitte beachten Sie unsere Montageanleitung.

PROPERTIES

- resistant against oil and benzine
- widely resistant to acids and solvents
- free of silicone, cadmium, halogen
- fit for high mechanical stress
- impact-resistant
- high torque of thread connection
- optimal held and sealing of cables at the same time

To ensure a high protection system, IP 68|IP 69K, at the thread between cable gland insert and screw connector housing it is necessary to use a sealing compound. Please see our assembly instructions.

IBIS ELECTRO-PRODUCTS CORP.
1-800-350-7937 | www.ibisep.com | info@ibisep.com

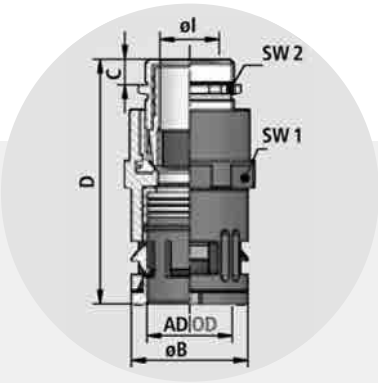

FLEXA No. schwarz black	mm	AD OD ø	Metr. EN 60423	øl mm	øB mm	C mm	D mm	SW1 mm	SW2 mm	kg|100	St. pcs.
RQGKZE – M											[IP 68|69K]
1 5111 013 216*	5,0 - 8,5	13,0	M 16 x 1,5	8,5	24,0	5,0	55,0	22	17	3,440	50
1 5111 015 220*	7,5 - 10,0	15,8	M 20 x 1,5	11,0	27,0	6,0	61,0	25	22	3,500	50
1 5111 021 220*	10,0 - 12,5	21,2	M 20 x 1,5	12,5	33,0	6,0	64,0	30	22	6,470	25
1 5111 021 225*	9,0 - 16,0	21,2	M 25 x 1,5	15,5	33,0	7,0	69,0	31	27	6,780	25
1 5111 028 225*	11,0 - 16,0	28,5	M 25 x 1,5	16,0	42,8	7,0	71,0	41	27	6,720	25
1 5111 034 232*	14,5 - 20,5	34,5	M 32 x 1,5	21,0	48,0	8,0	79,0	46	34	11,200	25
1 5111 042 240*	20,0 - 26,5	42,5	M 40 x 1,5	27,0	57,5	8,0	106,0	55	43	18,960	10
1 5111 054 250*	25,0 - 35,0	54,5	M 50 x 1,5	35,5	68,0	9,0	122,0	65	55	31,470	10
1 5111 054 263*	32,0 - 41,5	54,5	M 63 x 1,5	41,5	73,0	10,0	124,0	65	65	39,460	10

* Lieferzeit auf Anfrage Delivery time on request